Schreyer AKTUELL
Neues aus der Schornsteintechnik April 2015

Neue kostenlose Lösung für den Sockelbereich

Seit diesem Jahr liefert Schreyer zu jedem Schornsteinsystem eine fertige Lösung für den Sockelaufbau kostenlos mit.
Die Systeme FBLAS, FUMDS und FBS werden mit einer 15 mm starken Sockelplatte aus Faserzement, die Systeme FBLAS-K, UMDS und OPTIMAL mit einem Auflagekreuz aus Edelstahl ausgeliefert.

Direkte Vorteile für Sie:

- Entfall von Verfüllungen des Sockelsteins
- Kostensparend Sofortiger Aufbau des Schornsteins ohne Wartezeiten
- Einfache unsichtbare Verlegung des Kondensat-Ablaufrohres in alle Richtungen
- Der Anschluss der Zuluftleitung ist ab Fussbodenhöhe und von allen Seiten möglich

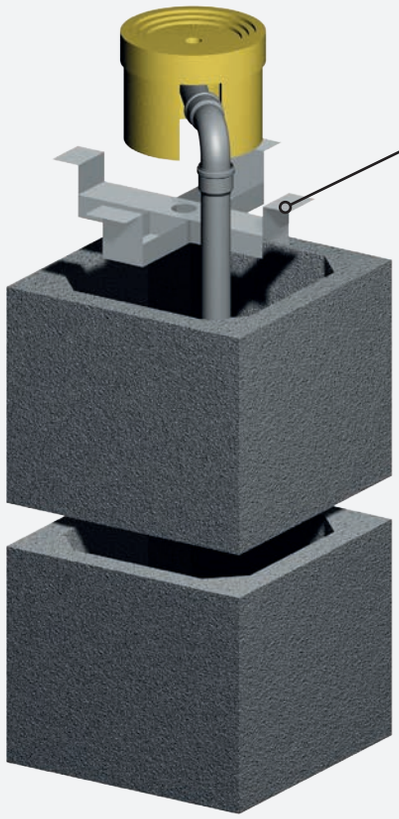

Auflagekreuz bei
- FBLAS-K
- UMDS
- OPTIMAL

Sockelplatte bei
- FUMDS
- FBS
- FBLAS

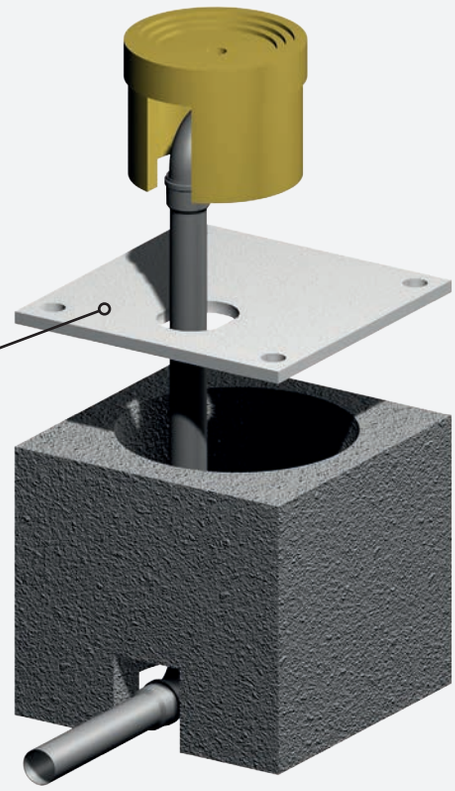

Mehr Infos:
www.schreyer-schornstein.de

Schornsteinwerk K. -H. Schreyer GmbH
Postfach 15 27 | 27395 Zeven
Tel.: (0 42 81) 93 50 - 0 | Telefax 93 50 - 50

Schreyer
Schornsteine für's Leben

Schreyer AKTUELL

Neues aus der Schornsteintechnik April 2015

Investition in die Zukunft - Modernisierung abgeschlossen.

Unsere Produktionsanlage wurden in den letzten beiden Jahren sukzessive erneuert, der Modernisierungsprozess ist abgeschlossen und erlaubt uns die Produktion mit hochmodernen Anlagen und Maschinen.

Unsere Produktionshalle wurde innen und außen komplett renoviert und um eine weitere Lagerhalle erweitert. Ein neues gut gedämmtes Dach erlaubt eine umweltfreundlichere Beheizung der produzierten Steine. Auf dem Dach wurde eine 60KWp Photovoltaik installiert, die unser Werk Zeven zu ca. 60% mit Solarstrom beliefert.

Eine komplett neue Mischanlage mit automatischer Schrapperanlage wurde installiert, modernste Steuerungstechnik ermöglicht eine noch genauere Mischung der einzelnen Komponenten.

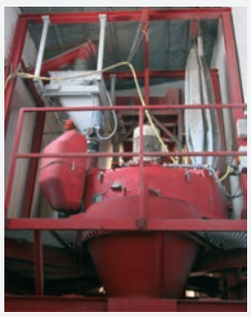
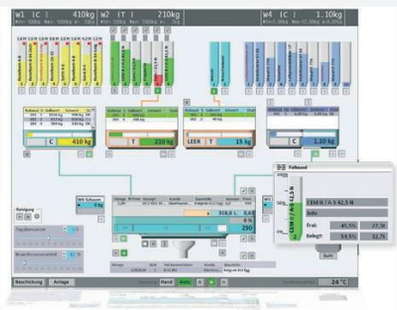

In der Plattenproduktion wurde eine CNC-gesteuerte Fräsmaschine und neue Lackiertechnik installiert. Die Maschine ermöglicht uns den millimetergenauen Zuschnitt von Zuluftabdeckplatten, auch in Sondermaßen.

2 Neue LKW liefern Schornsteine direkt an die Baustelle, neue Gabelstapler kommissionieren diese.

Wir investieren in die Zukunft!

Mehr Infos:
www.schreyer-schornstein.de

Schornsteinwerk K. -H. Schreyer GmbH
Postfach 15 27 | 27395 Zeven
Tel.: (0 42 81) 93 50 - 0 | Telefax 93 50 - 50

Schreyer
Schornsteine für's Leben